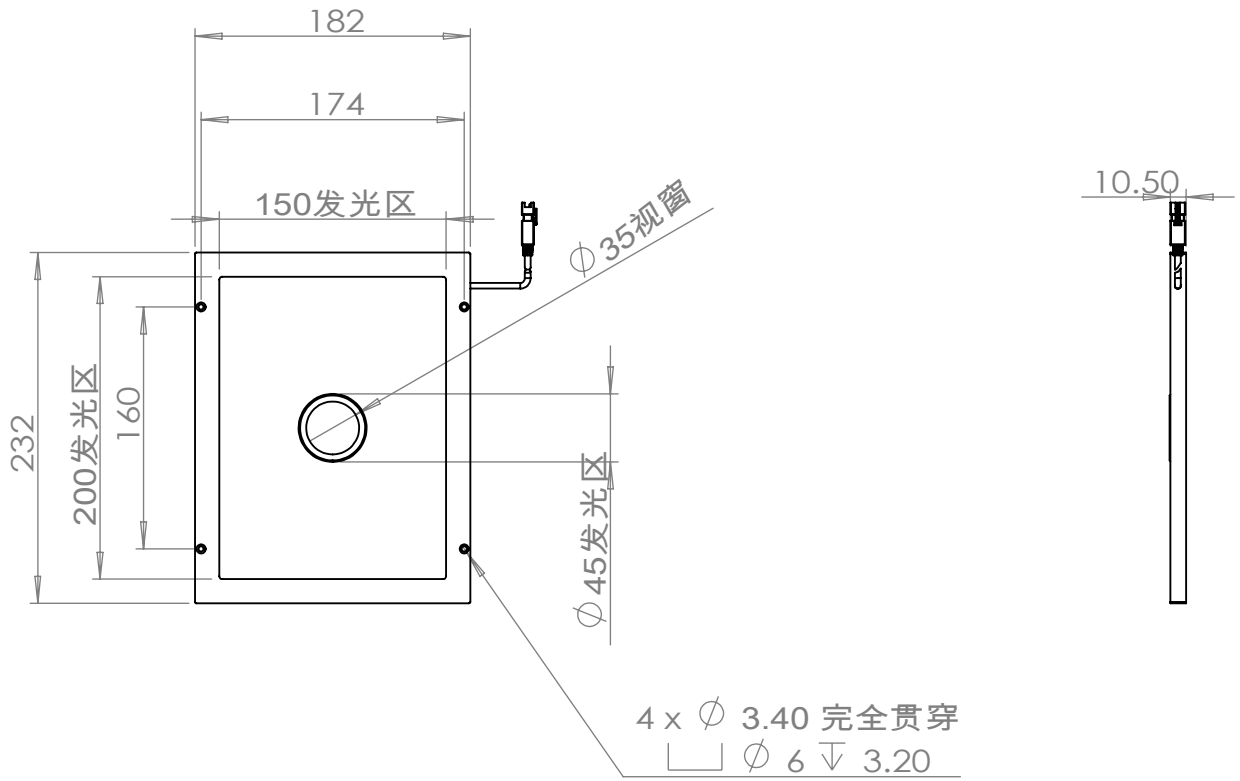

除非另外指定:
尺寸使用毫米
表面粗糙度:
公差:
线性:
角度:

广东轶旭智能科技有限公司							YYK-CZF200150
数量	1	表面处理		三视图	尺寸区分	形状尺寸	位置尺寸
	名称	签名		日期	L≤150	±0.3	±0.3
绘制	廖泽民			2023-04-15	150<L≤300	±0.45	±0.45
检查					L>300	±0.6	±0.6
批准					材料		工程图号 YYK-CZF200150 A4
制造							
验检					重量: 0.380	比例1:5 1:5	图纸 (共1)