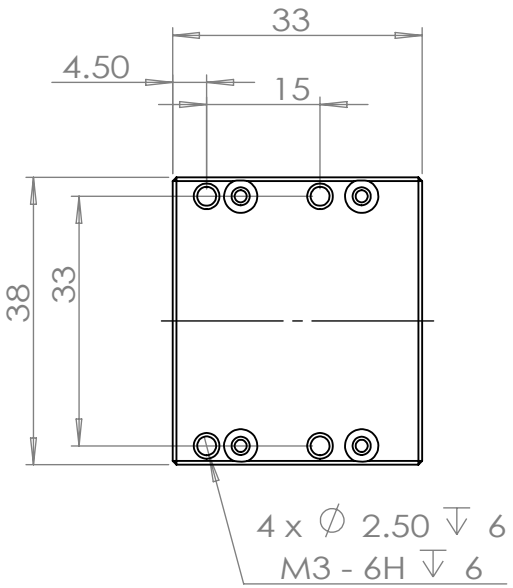

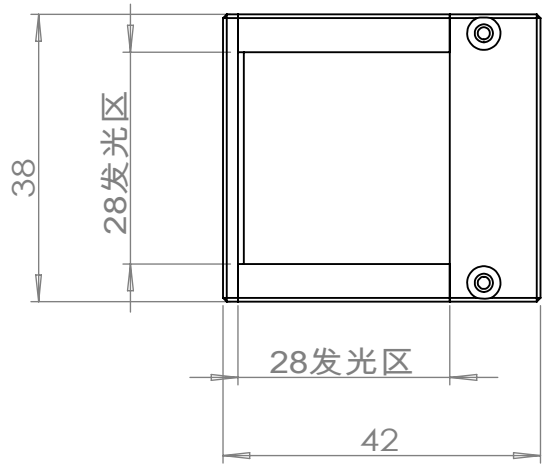

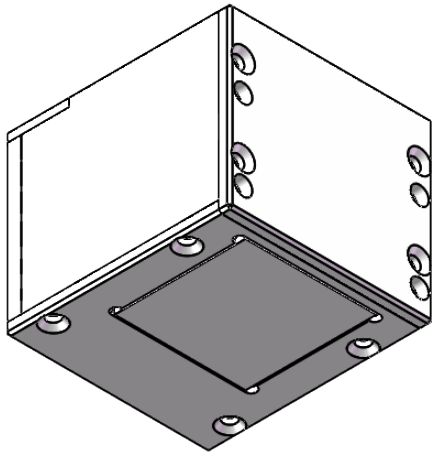

除非另外指定:
尺寸使用毫米
表面粗糙度:
公差:
线性:
角度:

广东轶旭智能科技有限公司							
数量	1	表面处理		三视图		尺寸区分	形状尺寸	位置尺寸
	名称	签名		日期		L≤150	±0.3	±0.3
绘制	廖泽民			2023-05-29		150 < L≤300	±0.45	±0.45
检查						L > 300	±0.6	±0.6
批准						材料		
制造								
验检						重量: 0.023		

YYK-C38

工程图号： YYK-C38

A4

比例1:1 1:1 图纸 1 (共1)