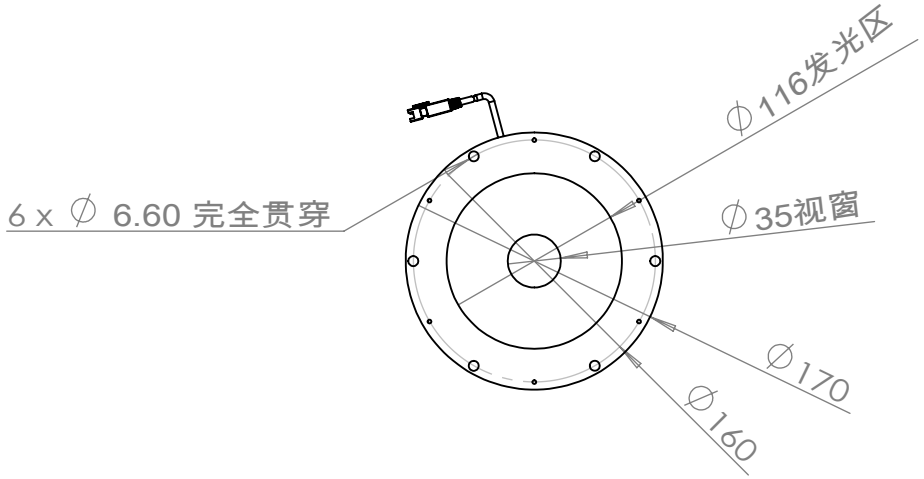

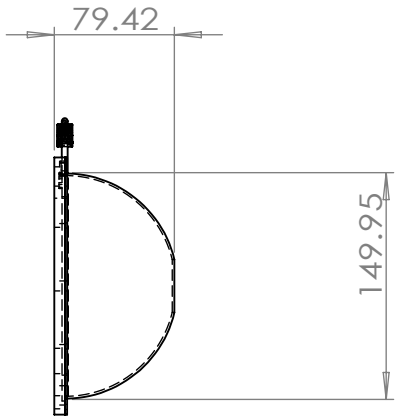

除非另外指定:尺寸使用毫米
公差:±0.2
线性:
角度:C0.3

广东轶旭智能科技有限公司							YYK-RD150
数量	1	表面处理		三视图	尺寸区分	形状尺寸	位置尺寸
	名称	签名		日期	L≤150	±0.3	±0.3
绘制	廖泽民			2022-12-18	150<L≤300	±0.45	±0.45
检查					L>300	±0.6	±0.6
批准					材料		工程图号：YYK-RD150
制造							A4
验检					重量: 0.128	比例1:5	1:5 图纸 (共1)