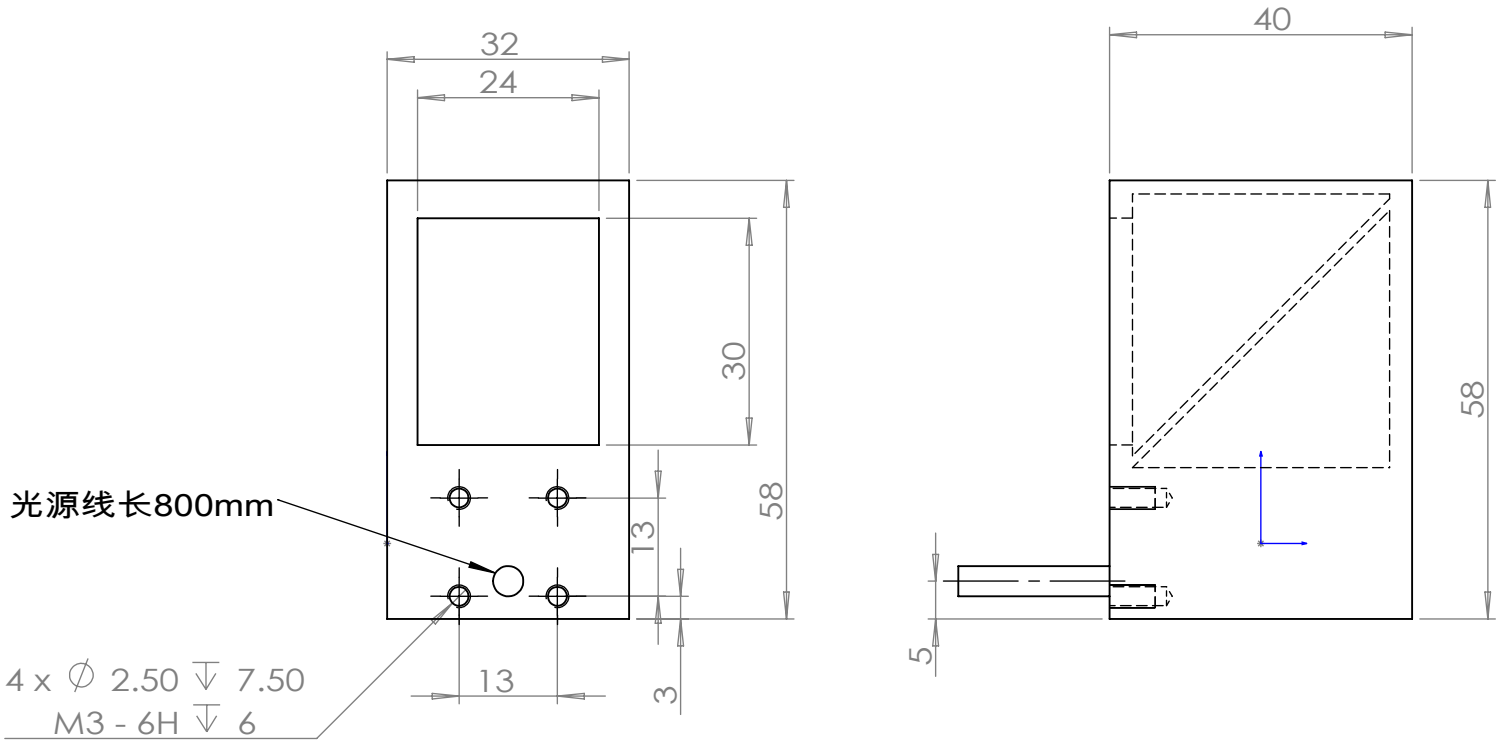

除非另外指定:
尺寸使用毫米
表面粗糙度:
公差:
线性:
角度:

广东轶旭智能科技有限公司							YYK-DZC4020
数量	1	表面处理		三视图	尺寸区分	形状尺寸	位置尺寸
	名称	签名		日期	L≤150	±0.3	±0.3
绘制	廖泽民			2022/5/10	150<L≤300	±0.45	±0.45
检查					L>300	±0.6	±0.6
批准					材料	材质〈未指定〉	工程图号YYK-DZC4020
制造							A4
验检					重量: 0.042	比例1:1 1:1	图纸 (共1)